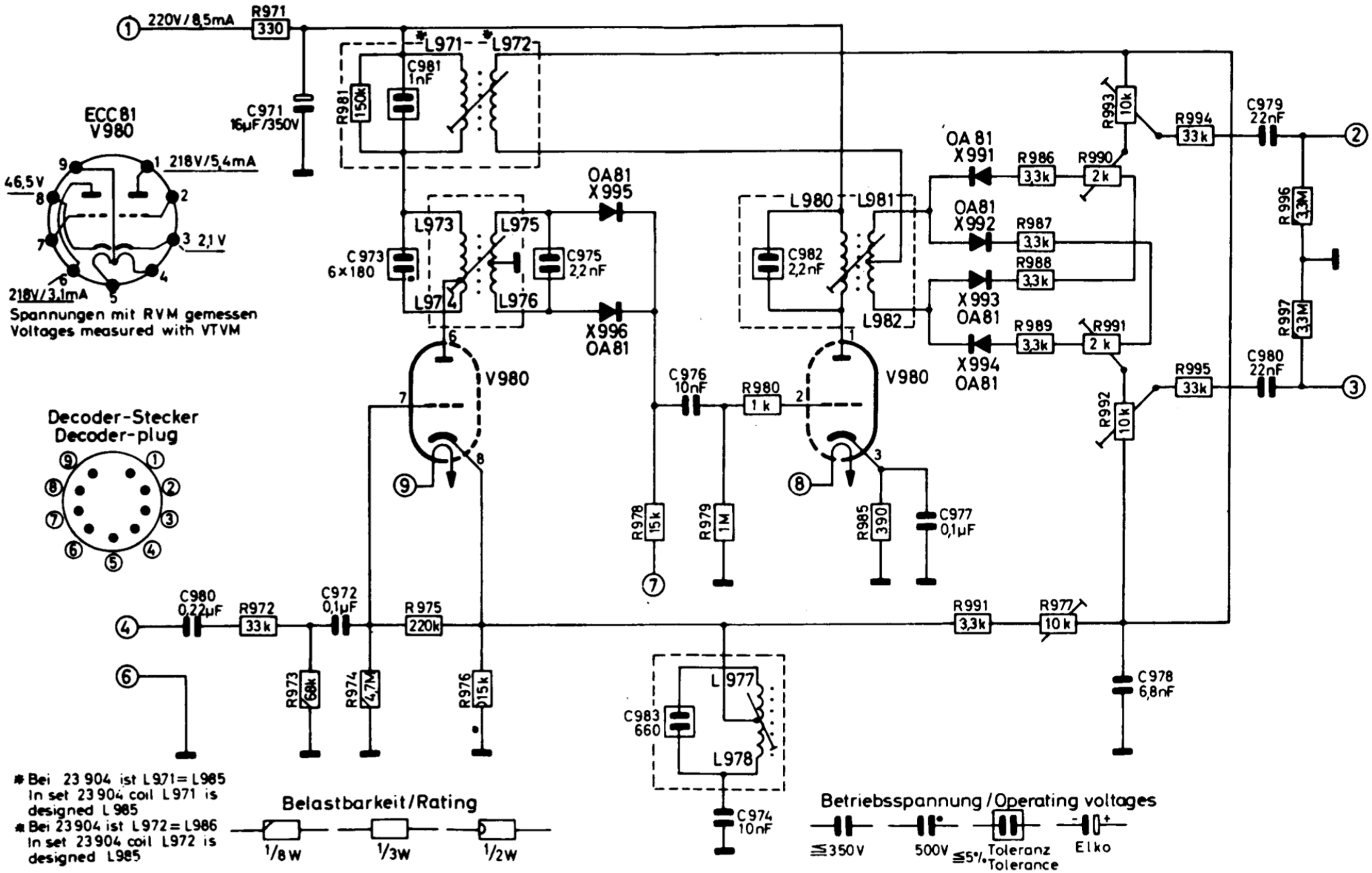

DECODER BLAUPUNKT Mod. 23900